第３７回全九州中学生バスケットボール春季選手権大会 オンザコートCUP宮崎県予選会

期日：１月２８日(土)　１月２９日(日)　２月４日(土)　２月５日(日)

会場：Ａ・Ｂ宮崎県体育館（4, 5日）　Ｃ・Ｄ・Ｅ・Ｆてるはドーム（28, 29日）　Ｇ・Ｈ早水体育文化センター（28, 29日）　Ｉ・Ｊ高鍋総合体育館（28, 29日）

Ｋ・Ｌ都城市営体育館（28日）　Ｍ・Ｎ高崎総合体育館（28日）　Ｏ・Ｐ日南総合運動公園多目的体育館（28日）　Ｑ・Ｒ都農中学校体育館（28日）

女　子

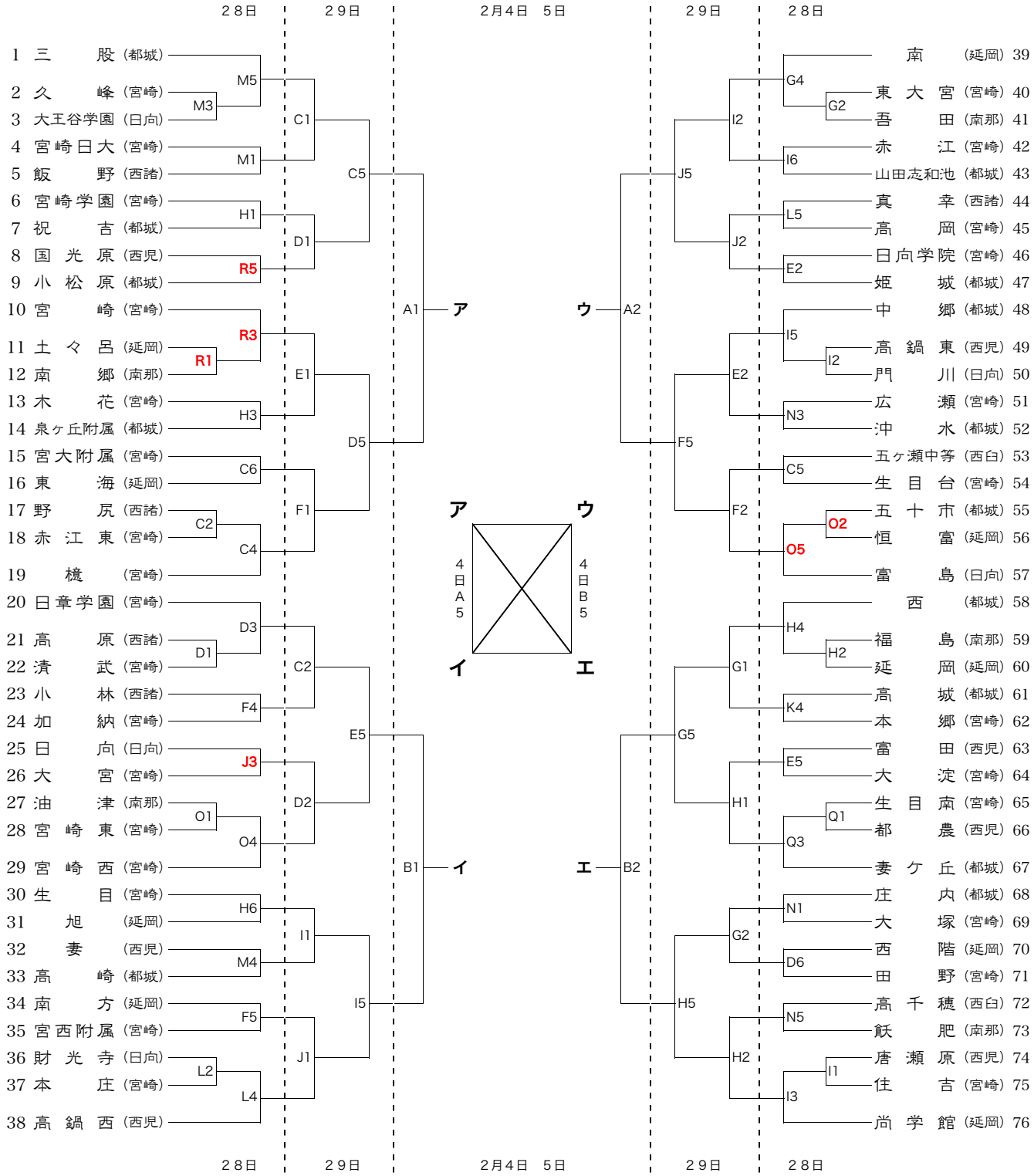

試合開始予定時刻

第１試合	第２試合	第３試合	第４試合	第５試合	第６試合
9:00～	10:20～	11:40～	13:00～	14:20～	15:40～