第６４回宮崎地区中学校総合体育大会　バスケットボール競技

組合せ

会　場　A・B・C・D　てるはドーム　　E・F　天ヶ城体育館

男　子

	Ⅰ	Ⅱ	Ⅲ	Ⅳ	OT
宮崎東 1					
加納 2	21	15	17	20	73
綾 3	7	8	8	11	34
宮崎第一 4	6	15	15	11	47
本庄 5	12	24	7	23	66
宮崎日大 6	3	5	6	2	16
日向学院 7	26	12	20	28	86
東大宮 8	19	16	22	12	69
佐土原 9	4	18	19	19	60
大宮 10	12	16	9	19	56
清武 11	9	6	18	13	46
木花 12	9	9	6	7	31
宮大附属 13	17	8	25	14	64
大淀 14	3	11	4	25	43
田野 15	21	20	26	21	88

	Ⅰ	Ⅱ	Ⅲ	Ⅳ	OT
33	12	17	16		78
6	14	4	16		40
10	4	5	14		33
13	15	10	13		51
14	11	11	19		55
10	16	11	7		44
4	9	5	6		24
22	9	16	17		64

	Ⅰ	Ⅱ	Ⅲ	Ⅳ	OT
7	8	7	7		29
13	6	2	7		28
8	10	19	10	2	49
13	7	10	17	4	51

	Ⅰ	Ⅱ	Ⅲ	Ⅳ	OT
16	15	13	11		55
4	11	14	9		38

優勝　宮崎東中学校

	宮崎東	久峰
Ⅰ	14	11
Ⅱ	9	11
Ⅲ	12	11
Ⅳ	15	14
OT		
	50	47

	Ⅰ	Ⅱ	Ⅲ	Ⅳ	OT
45	14	6	12	13	
69	16	21	20	12	
54	18	11	9	16	
52	13	16	14	9	
33	13	0	12	8	
66	14	16	17	19	

	Ⅰ	Ⅱ	Ⅲ	Ⅳ	OT
71	21	9	22	9	2 8
70	22	7	10	22	2 7
16	5	5	4	2	
75	19	20	18	18	
52	19	16	9	8	
56	12	16	16	12	
33	16	3	6	8	
63	7	17	21	18	

	Ⅰ	Ⅱ	Ⅲ	Ⅳ	OT
77	11	19	30	17	
47	15	9	10	13	
48	18	11	8	11	
39	0	11	10	18	
32	8	6	8	10	
55	15	14	14	12	
43	4	5	10	24	
80	13	25	25	17	
108	27	22	35	24	
47	14	10	7	16	
59	21	5	15	18	
48	11	13	8	16	
71	18	16	17	20	
49	5	17	19	8	

16 久峰
17 本郷
18 檍
19 住吉
20 鵬翔
21 宮西附属
22 生目
23 大塚
24 生目台
25 生目南
26 宮崎西
27 広瀬
28 宮崎
29 高岡
31 赤江

第3位決定戦

	久峰	田野
Ⅰ	10	6
Ⅱ	10	13
Ⅲ	17	15
Ⅳ	17	7
OT		
	54	41

女　子

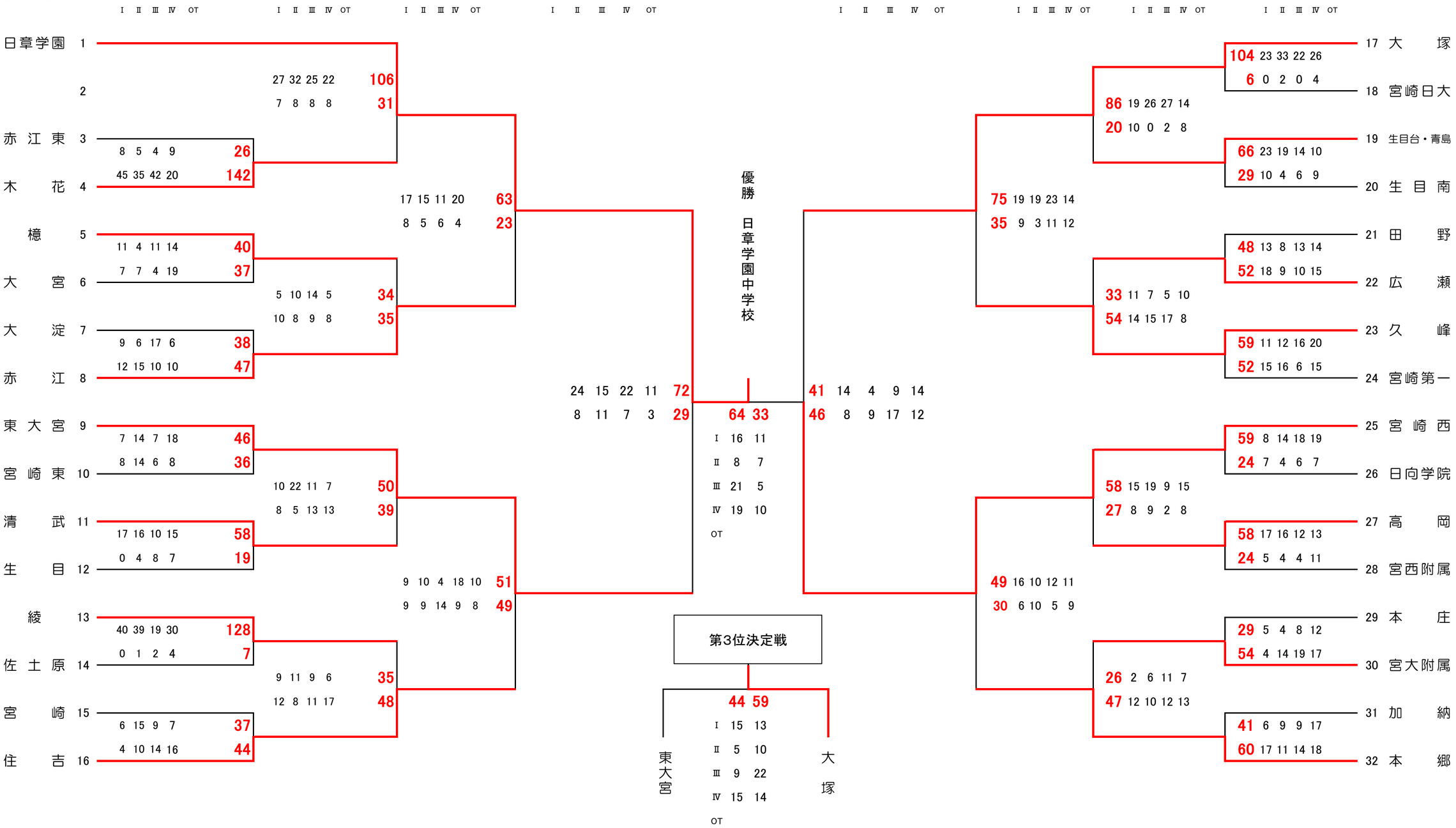
Ⅰ Ⅱ Ⅲ Ⅳ OT
日章学園 1
2
赤江東 3
木花 4
檍 5
大宮 6
大淀 7
赤江 8
東大宮 9
宮崎東 10
清武 11
生目 12
綾 13
佐土原 14
宮崎 15
住吉 16
27 32 25 22 106
7 8 8 8 31
8 5 4 9 26
45 35 42 20 142
17 15 11 20 63
8 5 6 4 23
11 4 11 14 40
7 7 4 19 37
5 10 14 5 34
10 8 9 8 35
9 6 17 6 38
12 15 10 10 47
24 15 22 11 72
8 11 7 3 29
7 14 7 18 46
8 14 6 8 36
10 22 11 7 50
8 5 13 13 39
17 16 10 15 58
0 4 8 7 19
9 10 4 18 10 51
9 9 14 9 8 49
40 39 19 30 128
0 1 2 4 7
9 11 9 6 35
12 8 11 17 48
6 15 9 7 37
4 10 14 16 44
優勝
日章学園中学校
64 33
Ⅰ 16 11
Ⅱ 8 7
Ⅲ 21 5
Ⅳ 19 10
OT
41 14 4 9 14
46 8 9 17 12
75 19 19 23 14
35 9 3 11 12
86 19 26 27 14
20 10 0 2 8
33 11 7 5 10
54 14 15 17 8
49 16 10 12 11
30 6 10 5 9
58 15 19 9 15
27 8 9 2 8
26 2 6 11 7
47 12 10 12 13
104 23 33 22 26
6 0 2 0 4
66 23 19 14 10
29 10 4 6 9
48 13 8 13 14
52 18 9 10 15
59 11 12 16 20
52 15 16 6 15
59 8 14 18 19
24 7 4 6 7
58 17 16 12 13
24 5 4 4 11
29 5 4 8 12
54 4 14 19 17
41 6 9 9 17
60 17 11 14 18
17 大塚
18 宮崎日大
19 生目台・青島
20 生目南
21 田野
22 広瀬
23 久峰
24 宮崎第一
25 宮崎西
26 日向学院
27 高岡
28 宮西附属
29 本庄
30 宮大附属
31 加納
32 本郷
第3位決定戦
44 59
Ⅰ 15 13
Ⅱ 5 10
Ⅲ 9 22
Ⅳ 15 14
OT
東大宮
大塚