第65回宮崎地区中学校総合体育大会　バスケットボール競技

z

女　子

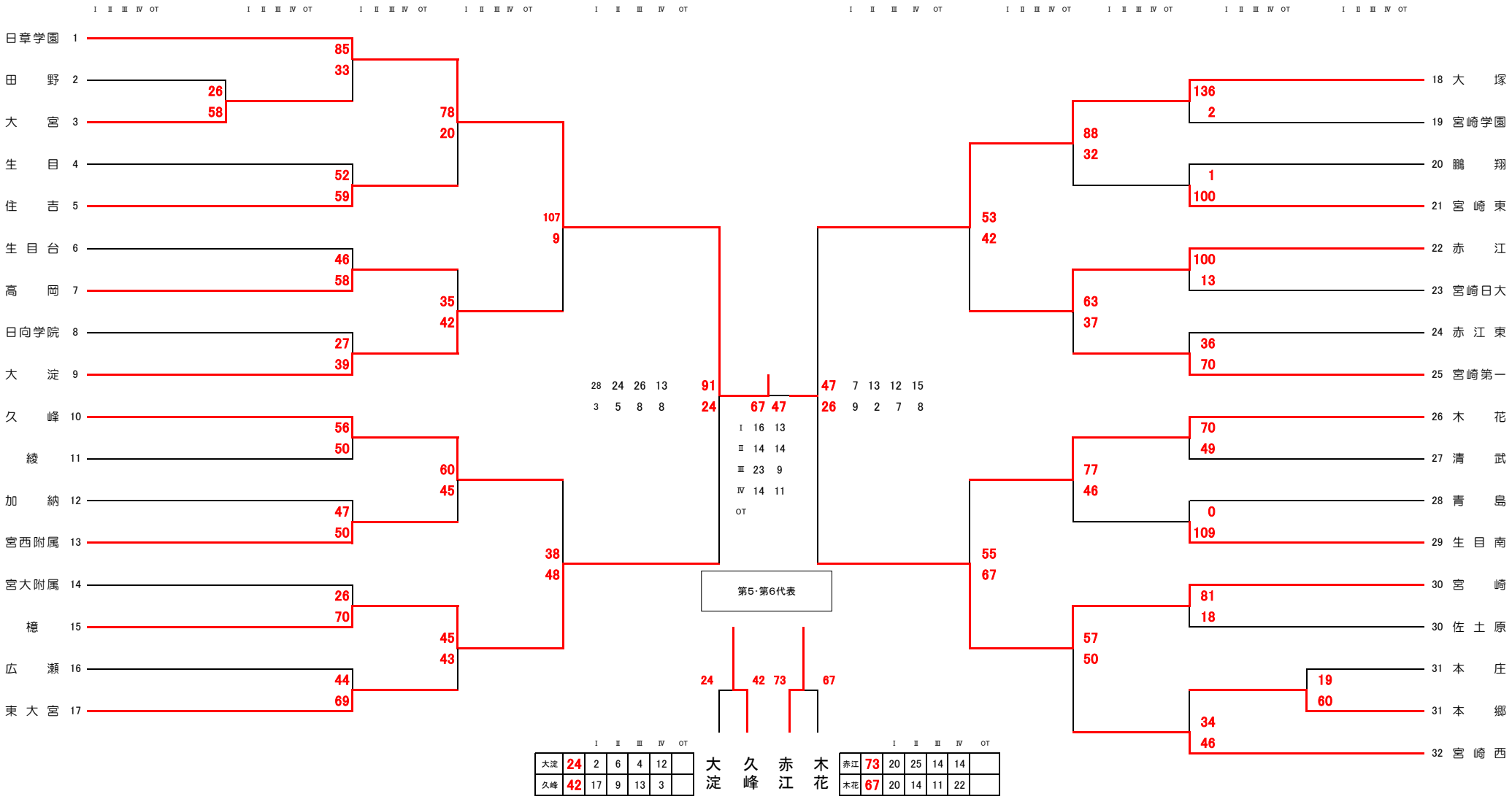

	I	II	III	IV	OT	
大淀	24	2	6	4	12	
久峰	42	17	9	13	3	

大淀　久峰

赤江　木花

	I	II	III	IV	OT	
赤江	73	20	25	14	14	
木花	67	20	14	11	22	