第４０回宮崎地区中学校秋季体育大会　バスケットボール競技

組合せ

会　場　　Ａ・Ｂ：清武中学校体育館　　Ｃ・Ｄ：日向学院中学校体育館　　Ｅ・Ｆ：清武体育館　　Ｇ・Ｈ：宮崎県体育館

男　子

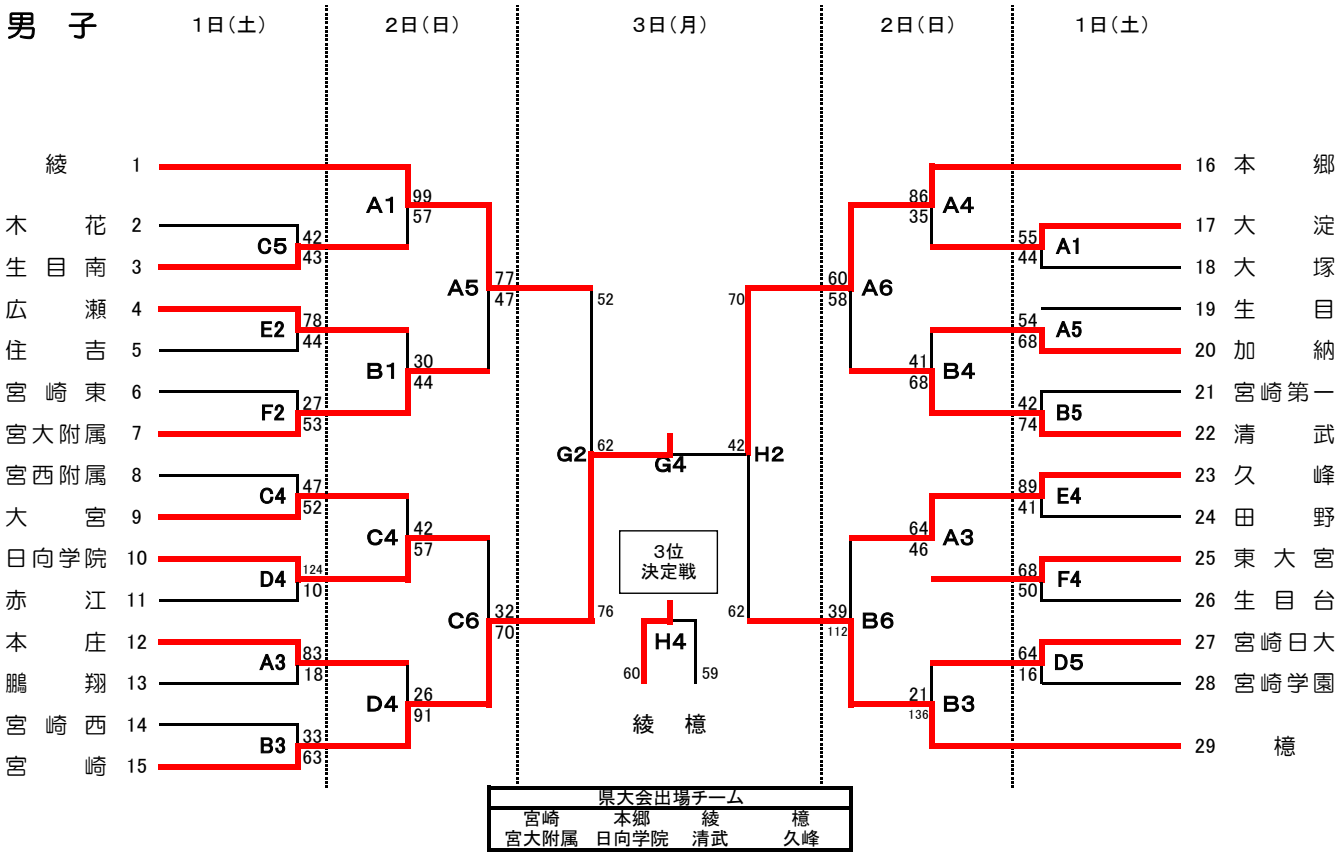

県大会出場チーム			
宮崎	本郷	綾	憶
宮大附属	日向学院	清武	久峰

女　子

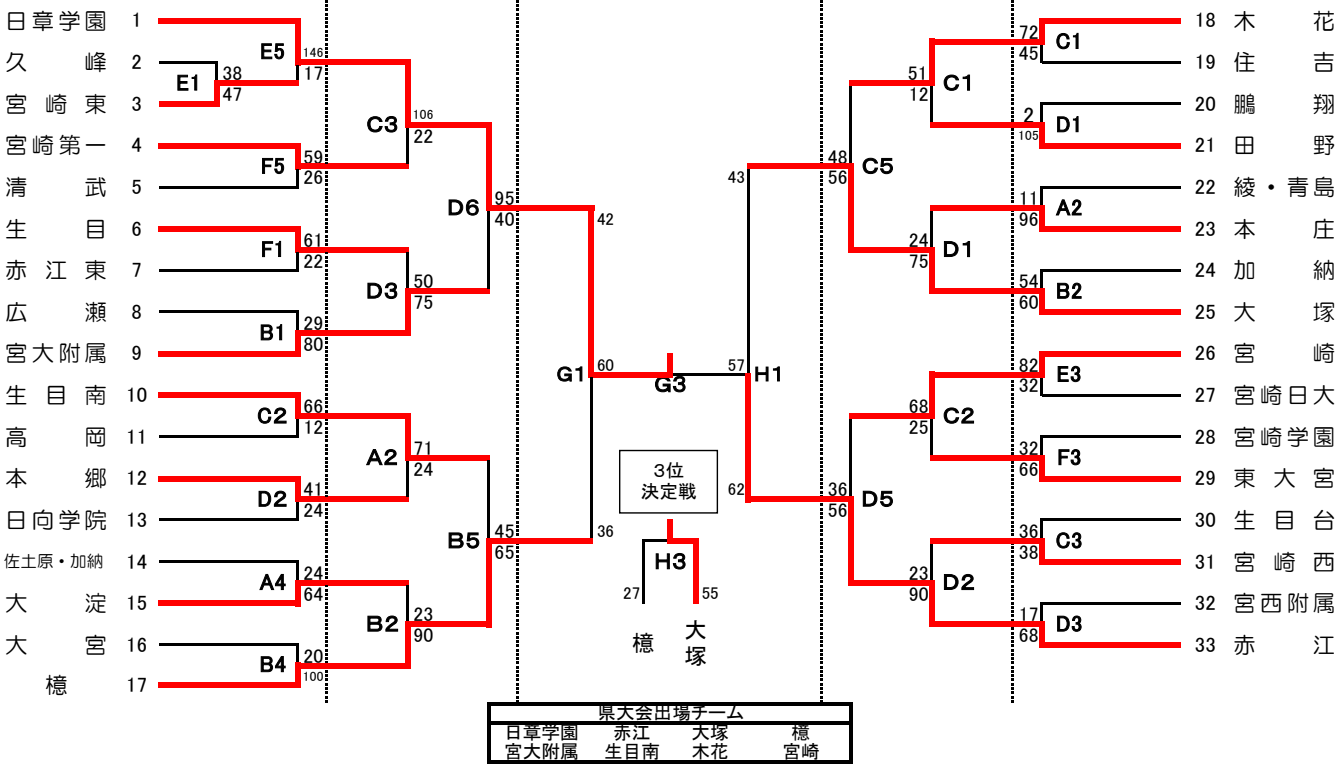

県大会出場チーム			
日章学園	赤江	大塚	憶
宮大附属	生目南	木花	宮崎