第35回　全九州中学生バスケットボール春季選手権大会組合せ

1　組合せ

【男子】

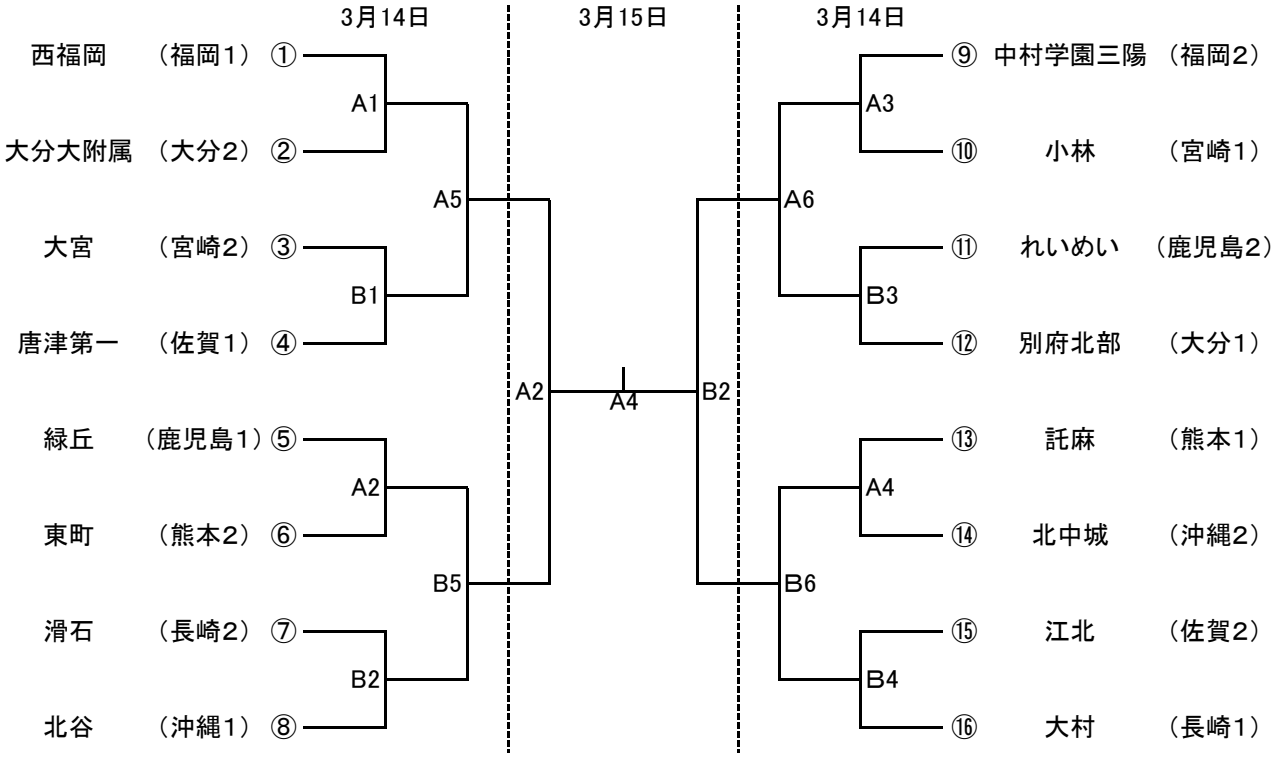

【女子】

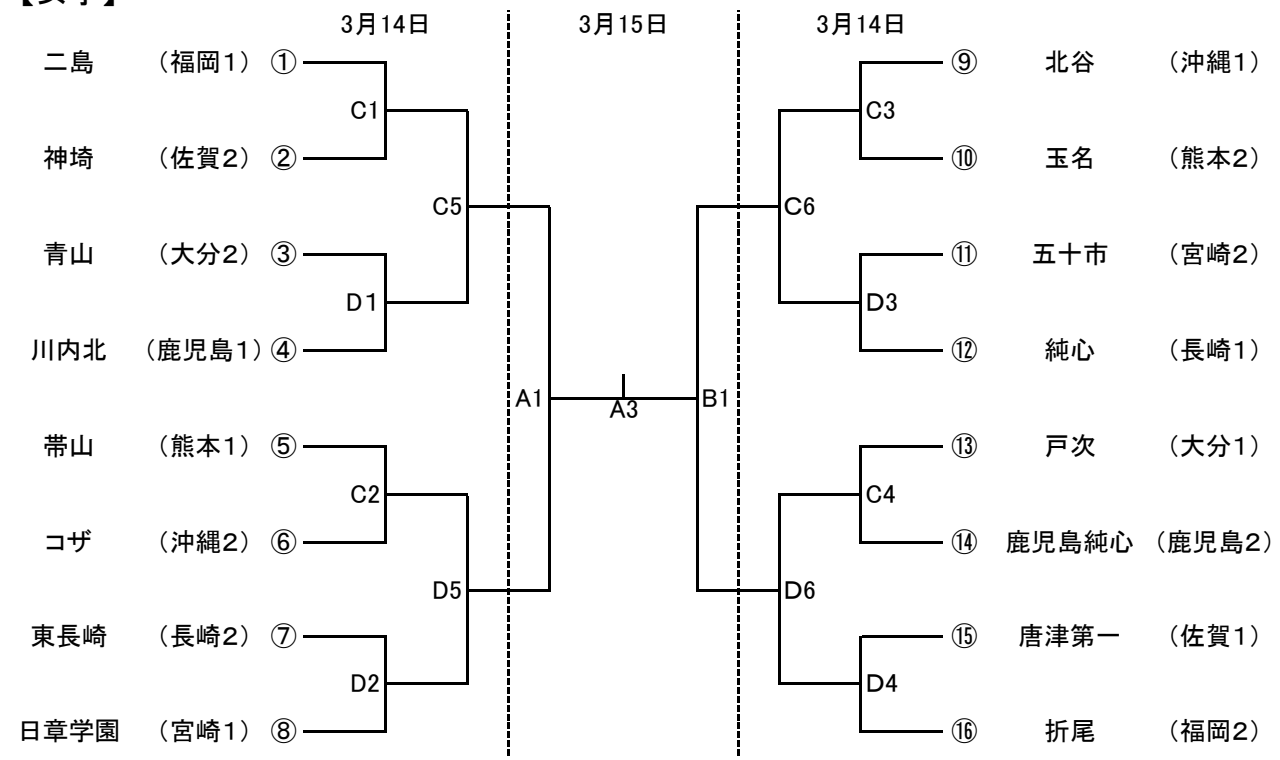

2　試合時間

◇3月14日（土）　A・Bコート［アクシオン福岡］　C・Dコート［精華学園記念体育館］

第1試合	10：00～	第2試合	11：20～	第3試合	12：40～
第4試合	14：00～	第5試合	15：20～	第6試合	16：40～

◇3月15日（日）　A・Bコート［アクシオン福岡］

第1試合	10：00～	第2試合	11：20～	第3試合	12：40～
第4試合	14：00～				