男子勝ち上がり表

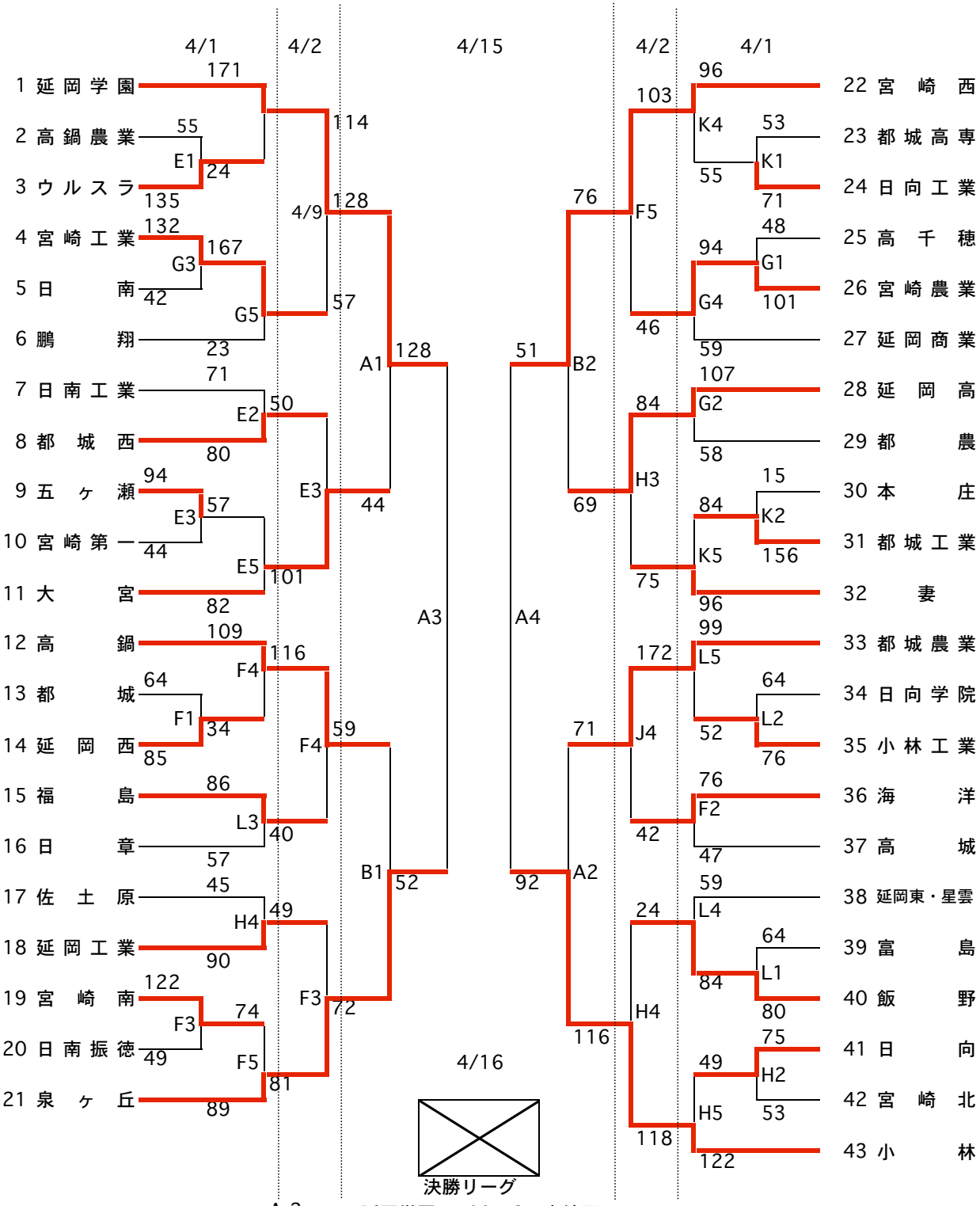
4/1
4/2
4/15
4/2
4/1
1 延岡学園
2 高鍋農業
3 ウルスラ
4 宮崎工業
5 日南
6 鵬翔
7 日南工業
8 都城西
9 五ヶ瀬
10 宮崎第一
11 大宮
12 高鍋
13 都城
14 延岡西
15 福島
16 日章
17 佐土原
18 延岡工業
19 宮崎南
20 日南振徳
21 泉ヶ丘
22 宮崎西
23 都城高専
24 日向工業
25 高千穂
26 宮崎農業
27 延岡商業
28 延岡高
29 都農
30 本庄
31 都城工業
32 妻
33 都城農業
34 日向学院
35 小林工業
36 海洋
37 高城
38 延岡東・星雲
39 富島
40 飯野
41 日向
42 宮崎北
43 小林
171
55
E1
24
135
132
167
G3
42
G5
23
71
E2
80
94
E3
57
44
E5
101
82
109
116
F4
64
F1
34
85
86
L3
40
57
45
49
H4
90
122
74
F3
49
F5
81
89
114
4/9
128
57
A1
128
50
E3
44
116
59
F4
B1
52
49
72
F3
4/16
決勝リーグ
A-2
B-2
A-4
B-4
延岡学園 109-42 宮崎西
都城泉ヶ丘 90-113 小林
延岡学園 114-79 小林
都城泉ヶ丘 78-71 宮崎西
51
B2
A4
92
A2
76
69
71
116
103
F5
46
84
H3
75
172
J4
42
24
H4
118
96
K4
53
K1
55
71
48
94
G1
G4
101
59
107
G2
58
15
84
K2
K5
156
96
99
L5
64
L2
52
76
76
F2
47
59
L4
64
L1
84
80
75
49
H2
H5
53
122