近畿中学生テニス選手権大阪府予選

2017.05.27　＠蜻蛉池公園テニスコート

女子シングルス

1	髙岡 鈴蘭	城南学園中学校
2	高木 みく	梅花中学校
3	西田 夏季	岸和田市立野村中学校
4	小野 葵	島本町立第二中学校
5	廣瀬 まり	大阪市立墨江丘中学校
6	藤永 陽菜	大阪市立東我孫子中学校
7	石川 帆乃果	大阪市立白鷺中学校
8	田村 陽	浪速中学校
9	松岡 花菜	阪南市立飯の峯中学校
10	宮本 瞳子	同志社香里中学校
11	神内 彩衣	寝屋川市立第六中学校
12	加藤 智子	堺市立若松台中学校
13	波多野 楓	大阪市立新東淀中学校
14	宮西 梨菜	茨木市立南中学校
15	西山 朋菜	交野市立第三中学校
16	長沼 利沙	大阪女学院中学校
17	今井 彩稀	城南学園中学校
18	左向 夏彩	大阪市立天満中学校
19	田内 結那	金光八尾中学校
20	中村 千彩	豊中市立第一中学校
21	田中 愛美	浪速中学校
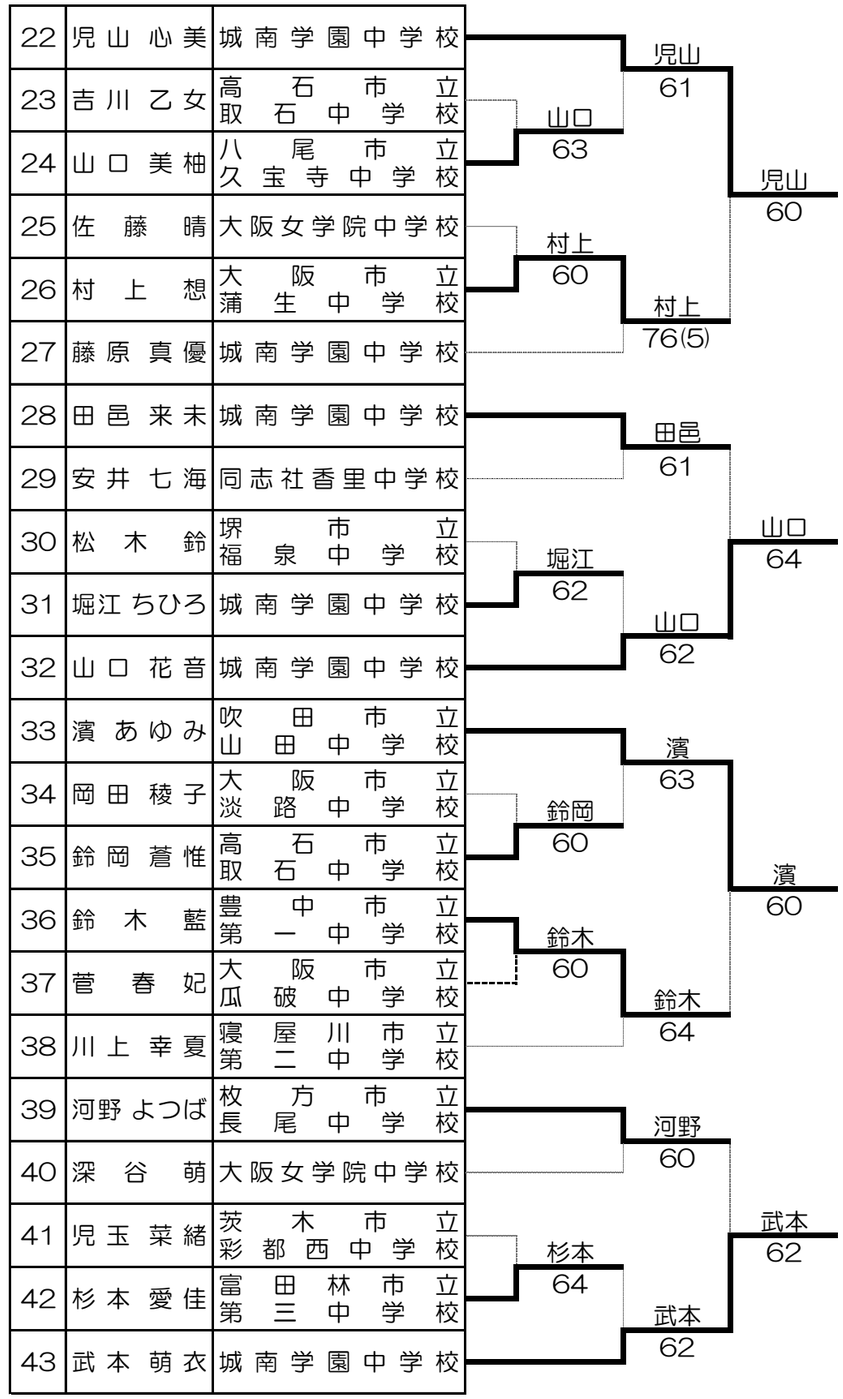
22	児山 心美	城南学園中学校
23	吉川 乙女	高石市立取石中学校
24	山口 美柚	八尾市立久宝寺中学校
25	佐藤 晴	大阪女学院中学校
26	村上 想	大阪市立蒲生中学校
27	藤原 真優	城南学園中学校
28	田邑 来未	城南学園中学校
29	安井 七海	同志社香里中学校
30	松木 鈴	堺市立福泉中学校
31	堀江 ちひろ	城南学園中学校
32	山口 花音	城南学園中学校
33	濱 あゆみ	吹田市立山田中学校
34	岡田 稜子	大阪市立淡路中学校
35	鈴岡 蒼惟	高石市立取石中学校
36	鈴木 藍	豊中市立第一中学校
37	菅 春妃	大阪市立瓜破中学校
38	川上 幸夏	寝屋川市立第二中学校
39	河野 よつば	枚方市立長尾中学校
40	深谷 萌	大阪女学院中学校
41	児玉 菜緒	茨木市立彩都西中学校
42	杉本 愛佳	富田林市立第三中学校
43	武本 萌衣	城南学園中学校