平成２８年度　第６５回　近畿中学校総合体育大会　テニスの部

男子シングルス
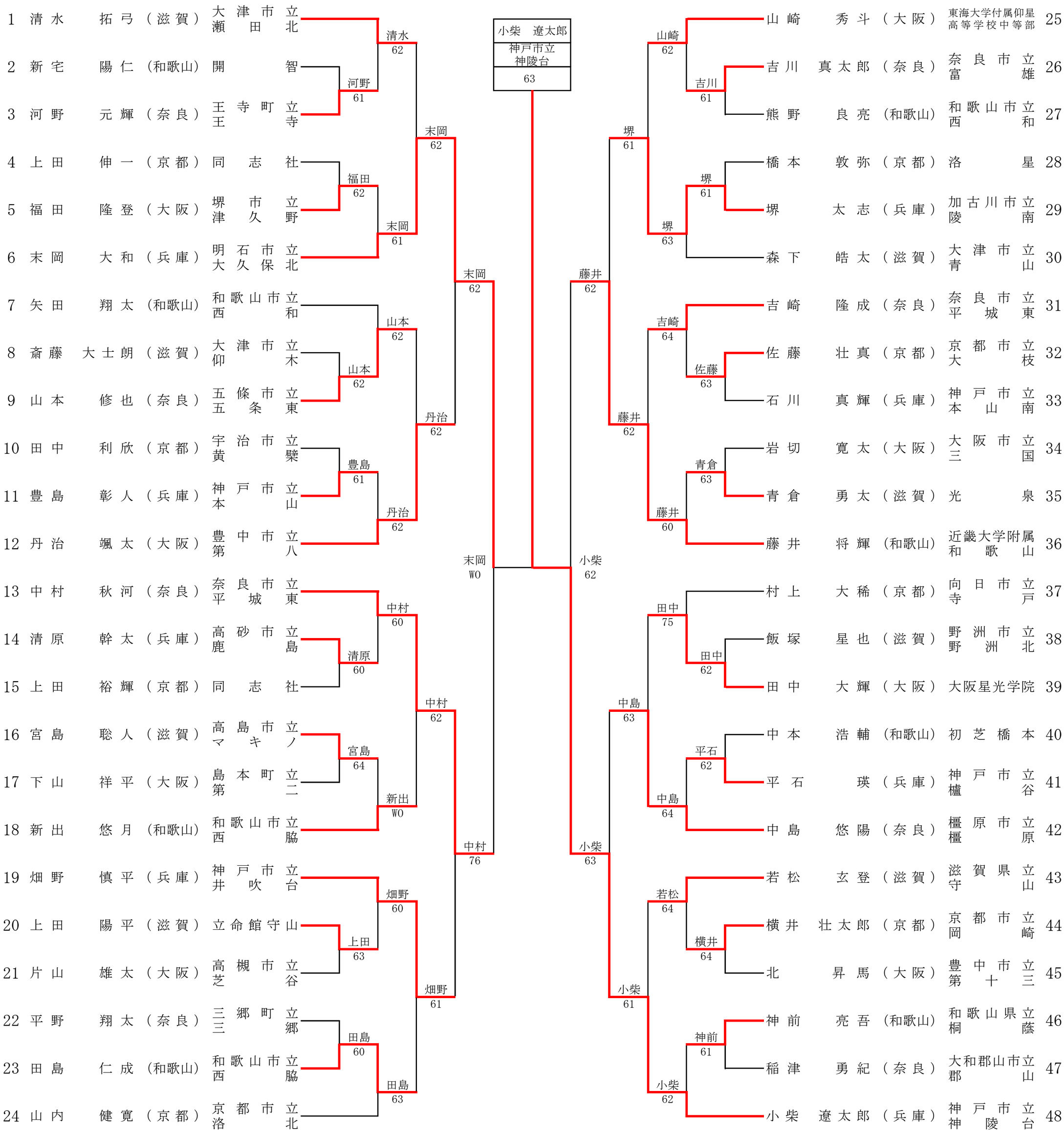
1	清水	拓弓	（滋賀）	大津市立瀬田北
2	新宅	陽仁	（和歌山）	開智
3	河野	元輝	（奈良）	王寺町立王寺
4	上田	伸一	（京都）	同志社
5	福田	隆登	（大阪）	堺市立津久野
6	末岡	大和	（兵庫）	明石市立大久保北
7	矢田	翔太	（和歌山）	和歌山市立西和
8	斎藤	大士朗	（滋賀）	大津市立仰木
9	山本	修也	（奈良）	五條市立五条東
10	田中	利欣	（京都）	宇治市立黄檗
11	豊島	彰人	（兵庫）	神戸市立本山
12	丹治	颯太	（大阪）	豊中市立豊第八
13	中村	秋河	（奈良）	奈良市立平城東
14	清原	幹太	（兵庫）	高砂市立鹿島
15	上田	裕輝	（京都）	同志社
16	宮島	聡人	（滋賀）	高島市立マキノ
17	下山	祥平	（大阪）	島本町立第二
18	新出	悠月	（和歌山）	和歌山市立西和
19	畑野	慎平	（兵庫）	神戸市立井吹台
20	上田	陽平	（滋賀）	立命館守山
21	片山	雄太	（大阪）	高槻市立芝谷
22	平野	翔太	（奈良）	三郷町立三郷
23	田島	仁成	（和歌山）	和歌山市立西和
24	山内	健寛	（京都）	京都市立洛北
25	山崎	秀斗	（大阪）	東海大学付属仰星高等学校中等部
26	吉川	真太郎	（奈良）	奈良市立富雄
27	熊野	良亮	（和歌山）	和歌山市立西和
28	橋本	敦弥	（京都）	洛星
29	堺	太志	（兵庫）	加古川市立加南陵
30	森下	皓太	（滋賀）	大津市立青山
31	吉崎	隆成	（奈良）	奈良市立平城東
32	佐藤	壮真	（京都）	京都市立大枝
33	石川	真輝	（兵庫）	神戸市立本山南
34	岩切	寛太	（大阪）	大阪市立三国
35	青倉	勇太	（滋賀）	光泉
36	藤井	将輝	（和歌山）	近畿大学附属和歌山
37	村上	大稀	（京都）	向日市立向寺
38	飯塚	星也	（滋賀）	野洲市立野洲北
39	田中	大輝	（大阪）	大阪星光学院
40	中本	浩輔	（和歌山）	初芝橋本
41	平石	瑛	（兵庫）	神戸市立櫨谷
42	中島	悠陽	（奈良）	橿原市立橿原
43	若松	玄登	（滋賀）	滋賀県立守山
44	横井	壮太郎	（京都）	京都市立岡崎
45	北	昇馬	（大阪）	豊中市立豊第十三
46	神前	亮吾	（和歌山）	和歌山県立桐蔭
47	稲津	勇紀	（奈良）	大和郡山市立大和郡山
48	小柴	遼太郎	（兵庫）	神戸市立神陵台