男子シングルス

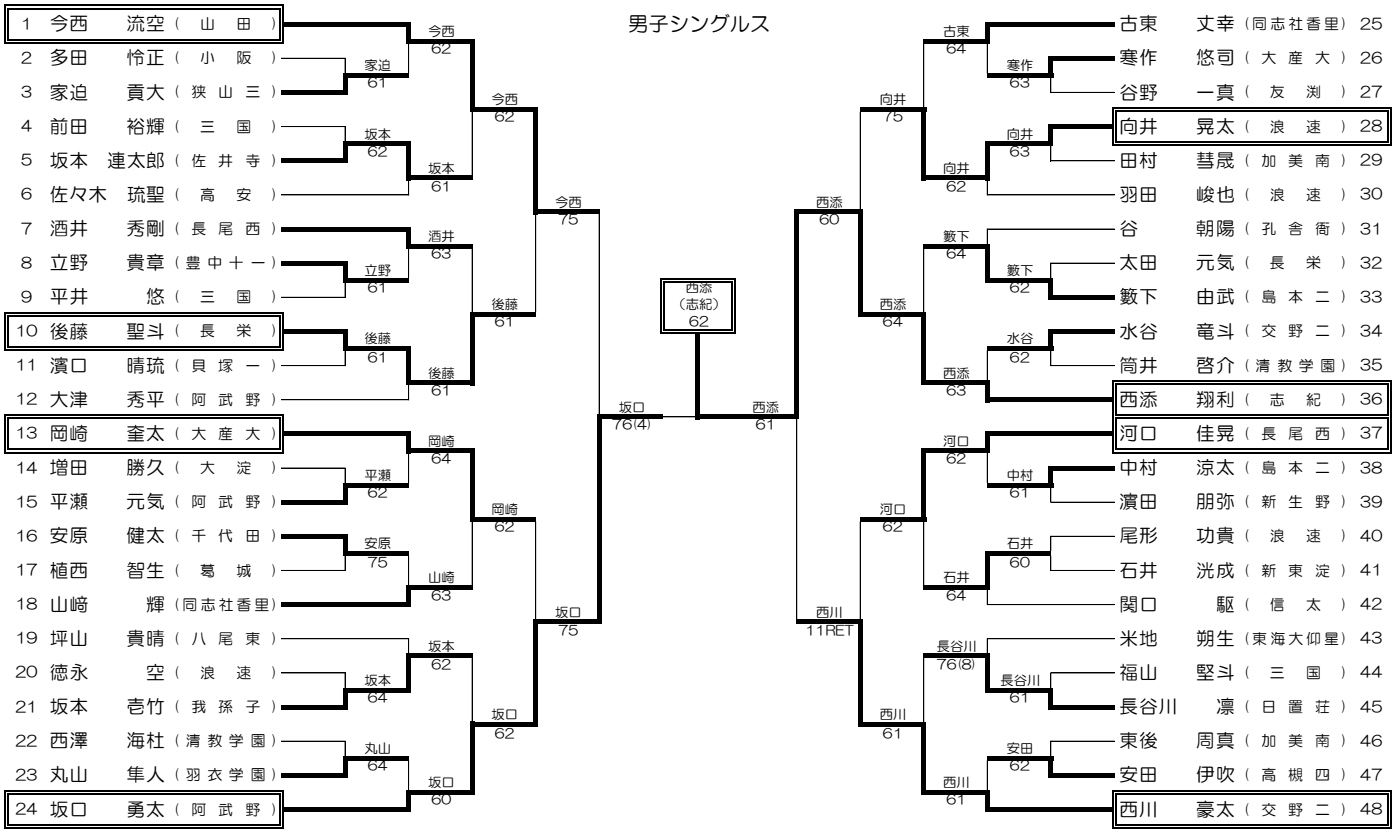
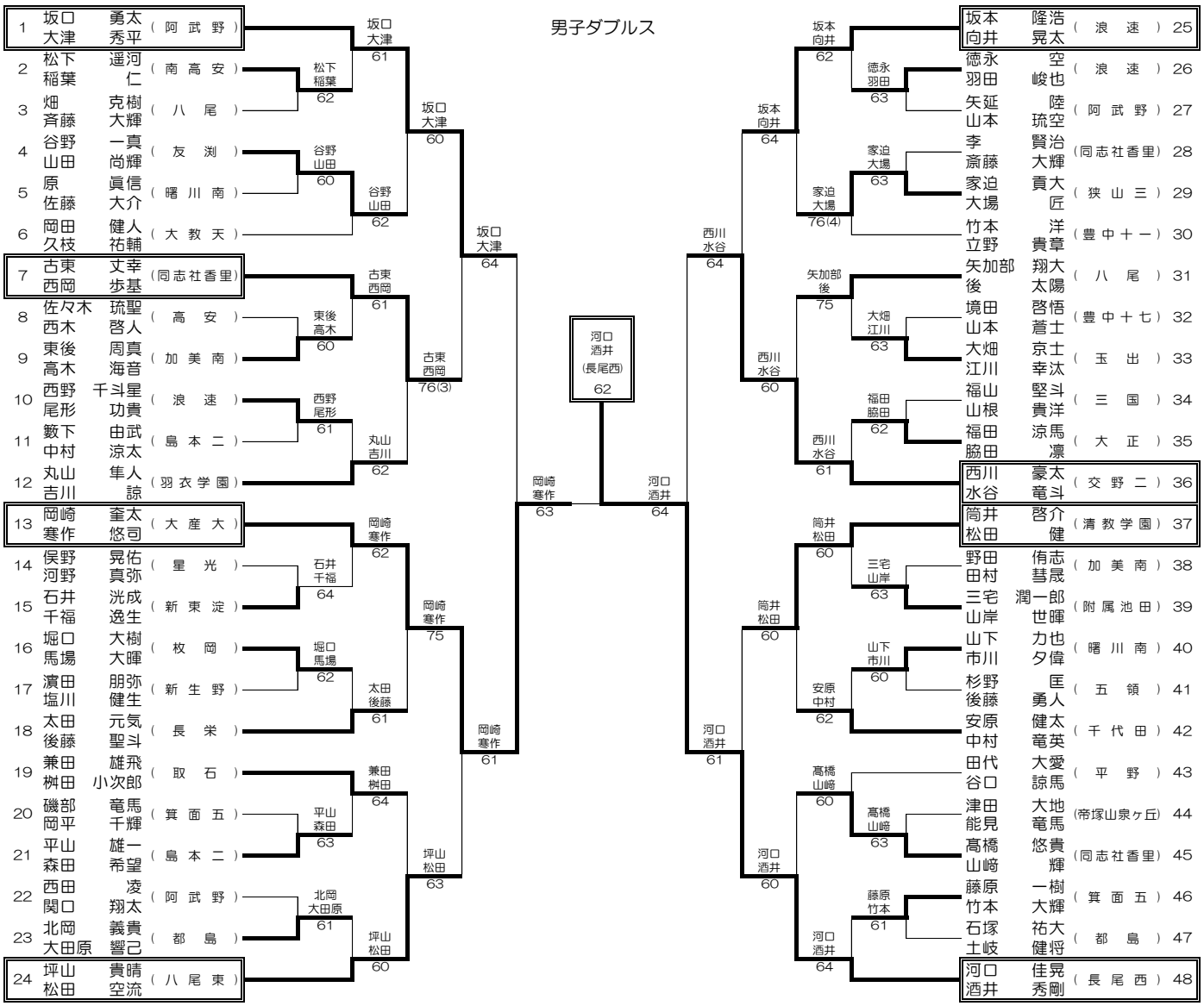
男子ダブルス