女子団体

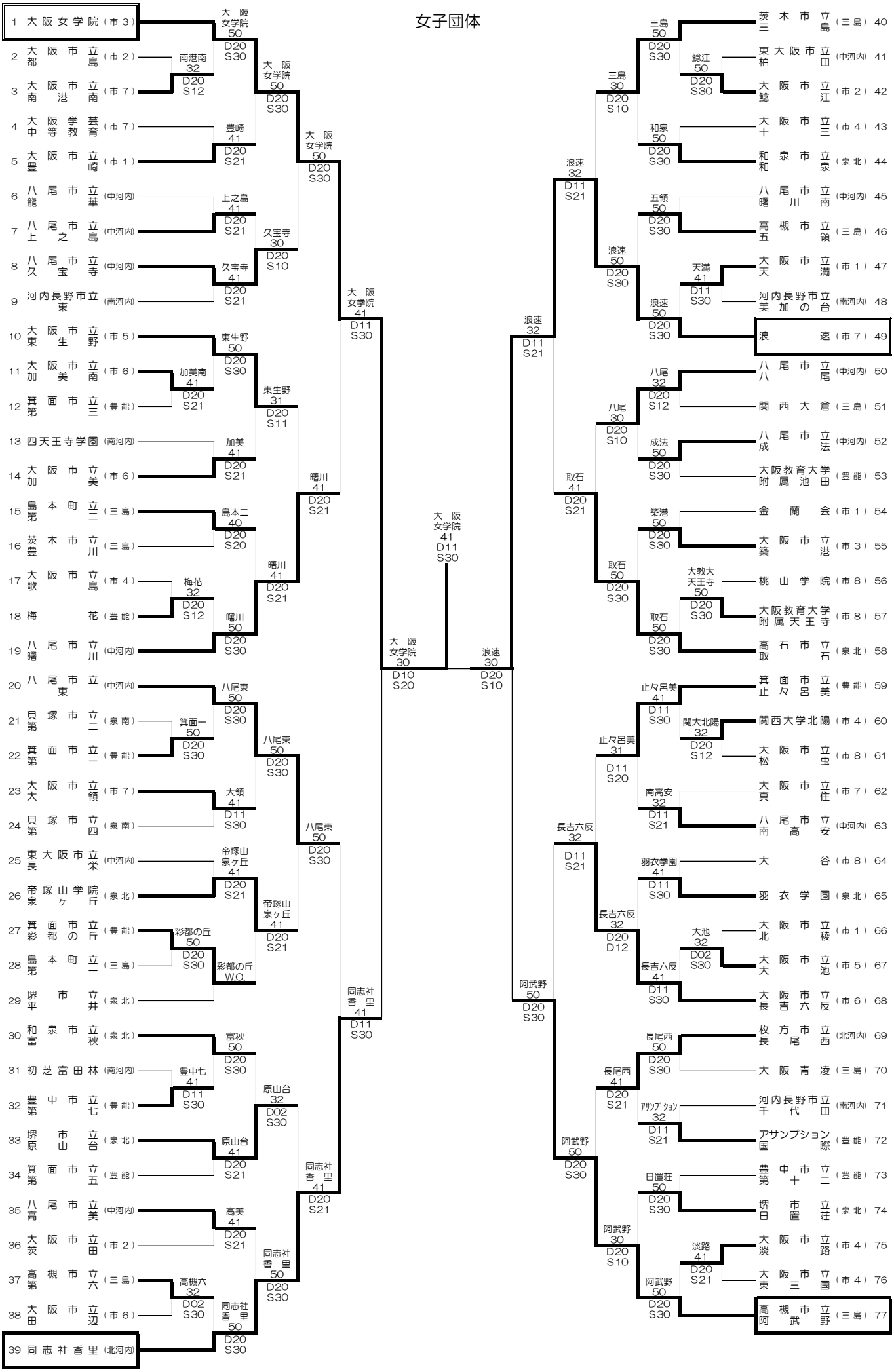
1 大阪女学院（市３）
2 大都市立島（市２）
3 大南港市立南（市７）
4 大中等学芸教育（市７）
5 大豊市立崎（市１）
6 八龍尾市立華（中河内）
7 八上尾市立之島（中河内）
8 八久尾市立寺宝（中河内）
9 河内長野市立東（南河内）
10 大東市立生野（市５）
11 大加市立美南（市６）
12 箕第面市立三（豊能）
13 四天王寺学園（南河内）
14 大加市立美（市６）
15 島第本町立一（三島）
16 茨豊木市立川（三島）
17 大歌市立島（市４）
18 梅花（豊能）
19 八曙尾市立川（中河内）
20 八東尾市立（中河内）
21 貝第塚市立一（泉南）
22 箕第面市立一（豊能）
23 大大市立領（市７）
24 貝第塚市立四（泉南）
25 東長大阪市立栄（中河内）
26 帝泉塚山学院ヶ丘（泉北）
27 箕彩面市立都の丘（豊能）
28 島第本町立一（三島）
29 堺平市立井（泉北）
30 和富泉市立秋（泉北）
31 初芝富田林（南河内）
32 豊第中市立七（豊能）
33 堺原市立山台（泉北）
34 箕第面市立五（豊能）
35 八高尾市立美（中河内）
36 大茨市立田（市２）
37 高第槻市立六（三島）
38 大田市立辺（市６）
39 同志社香里（北河内）
南港南 32 D20 S12
豊崎 41 D20 S21
上之島 41 D20 S21
久宝寺 41 D20 S21
東生野 50 D20 S30
加美南 41 D20 S21
加美 41 D20 S21
島本二 40 D20 S20
梅花 32 D20 S12
曙川 50 D20 S30
八尾東 50 D20 S30
箕面一 50 D20 S30
大領 41 D11 S30
帝塚山泉ヶ丘 41 D20 S21
彩都の丘 50 D20 S30
彩都の丘 W.O.
富秋 50 D20 S30
豊中七 41 D11 S30
原山台 41 D20 S21
高美 41 D20 S21
高槻六 32 D02 S30
同志社香里 50 D20 S30
大阪女学院 50 D20 S30
久宝寺 30 D20 S10
東生野 31 D20 S11
曙川 41 D20 S21
八尾東 50 D20 S30
原山台 32 D02 S30
同志社香里 50 D20 S30
大阪女学院 50 D20 S30
大阪女学院 41 D11 S30
曙川 41 D20 S21
八尾東 50 D20 S30
同志社香里 41 D11 S30
同志社香里 41 D20 S21
大阪女学院 30 D10 S20
大阪女学院 41 D11 S30
浪速 30 D20 S10
浪速 32 D11 S21
阿武野 50 D20 S30
浪速 32 D11 S21
取石 41 D20 S21
長吉六反 32 D11 S21
阿武野 50 D20 S30
三島 30 D20 S10
浪速 50 D20 S30
八尾 30 D20 S10
取石 50 D20 S30
止々呂美 31 D11 S20
長吉六反 32 D20 D12
長尾西 41 D20 S21
阿武野 30 D20 S10
三島 50 D20 S30
和泉 50 D20 S30
五領 50 D20 S30
天満 41 D11 S30
浪速 50 D20 S30
八尾 32 D20 S12
成法 50 D20 S30
築港 50 D20 S30
大教大天王寺 50 D20 S30
取石 50 D20 S30
止々呂美 41 D11 S30
関大北陽 32 D20 S12
南高安 32 D11 S21
羽衣学園 41 D11 S30
大池 32 D02 S30
長吉六反 41 D11 S30
長尾西 50 D20 S30
ｱｻﾝﾌﾞｼｮﾝ 32 D11 S21
日置荘 50 D20 S30
淡路 41 D20 S21
阿武野 50 D20 S30
鯨江 50 D20 S30
茨木市立三島（三島）40
東大阪市立柏田（中河内）41
大阪市立鯨江（市２）42
大阪市立十三（市４）43
和泉市立和泉（泉北）44
八尾市立曙川南（中河内）45
高槻市立五領（三島）46
大阪市立天満（市１）47
河内長野市立美加の台（南河内）48
浪速（市７）49
八尾市立八尾（中河内）50
関西大倉（三島）51
八尾市立成法（中河内）52
大阪教育大学附属池田（豊能）53
金蘭会（市１）54
大阪市立築港（市３）55
桃山学院（市８）56
大阪教育大学附属天王寺（市８）57
高石市立取石（泉北）58
箕面市立止々呂美（豊能）59
関西大学北陽（市４）60
大阪市立松虫（市８）61
大阪市立真住（市７）62
八尾市立南高安（中河内）63
大谷（市８）64
羽衣学園（泉北）65
大阪市立北稜（市１）66
大阪市立大池（市５）67
大阪市立長吉六反（市６）68
枚方市立長尾西（北河内）69
大阪青凌（三島）70
河内長野市立千代田（南河内）71
アサンプション国際（豊能）72
豊中市立第十二（豊能）73
堺市立日置荘（泉北）74
大阪市立淡路（市４）75
大阪市立東三国（市４）76
高槻市立阿武野（三島）77