第43回全九州中学生バスケットボール春季選手権大会
オンザコートCUP宮崎県予選会

期　日：令和５年１月２１日(土)　２２日(日)　２８日(土)　２９日(日)

会場：Ａ・Ｂ宮崎県体育館（1月28日29日）　Ｃ・Ｄ佐土原体育館（1月28日）
Ｅ・Ｆ・Ｇ・Ｈてるはドーム（21日22日）　Ｉ・Ｊ早水公園体育文化センター（21日22日）　Ｋ・Ｌ西都市民体育館（21日22日）
Ｍ・Ｎ高鍋総合体育館（21日22日）　Ｏ・Ｐ高崎総合体育館（21日22日）　Ｑ・Ｒ小林市民体育館（21日22日）
Ｓ・Ｔ山之口体育館（21日22日）　Ｕ・Ｖアリーナくにとみ（21日）　Ｗ・Ｘ高城総合体育館（21日）

女　子

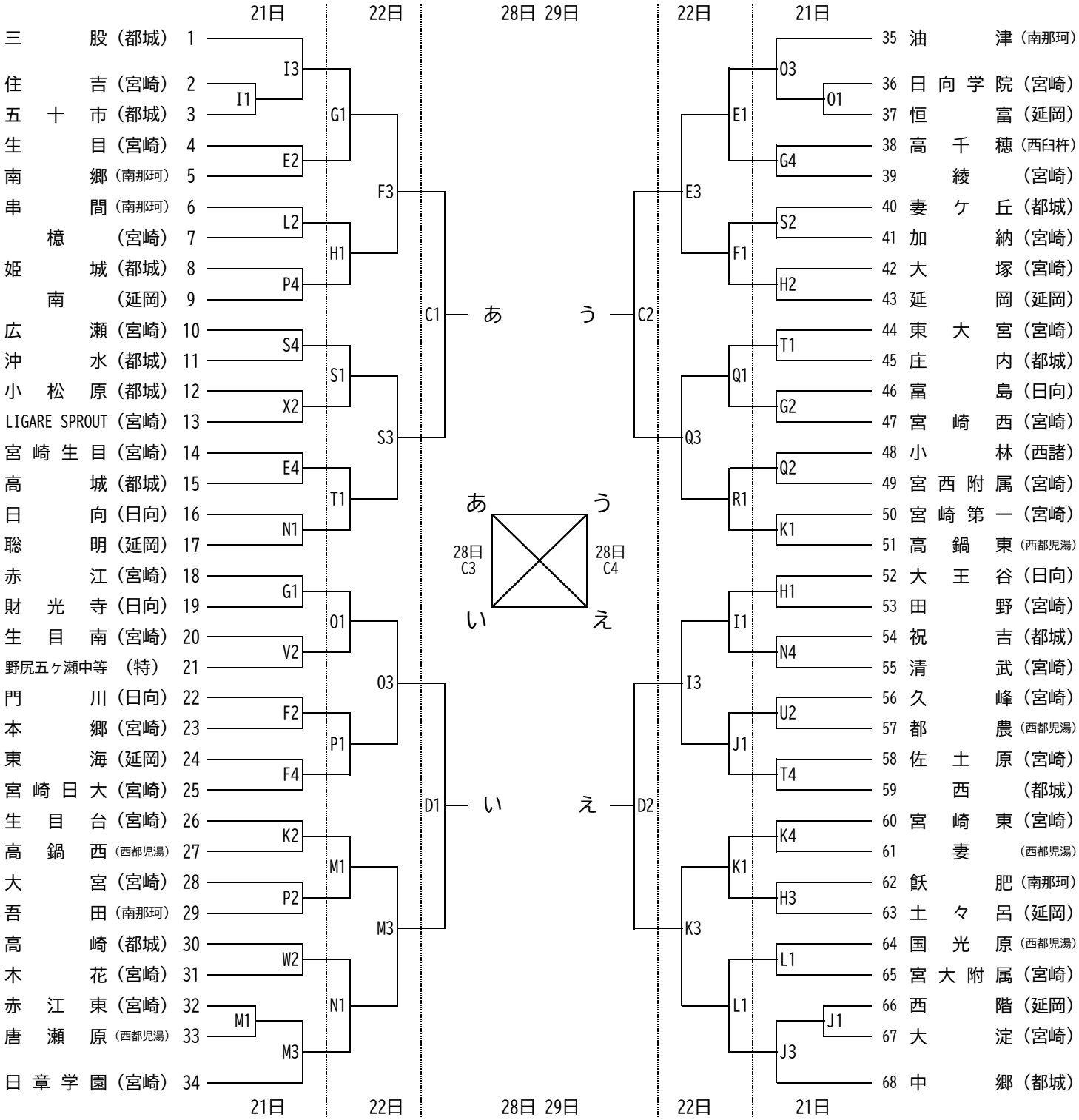

試合開始予定時刻	第１試合	9:00	第２試合	10:20	第３試合	11:40	第４試合	13:00