令和5年度　第76回全国高等学校バスケットボール選手権大会宮崎県予選会 組合せ

男子の部

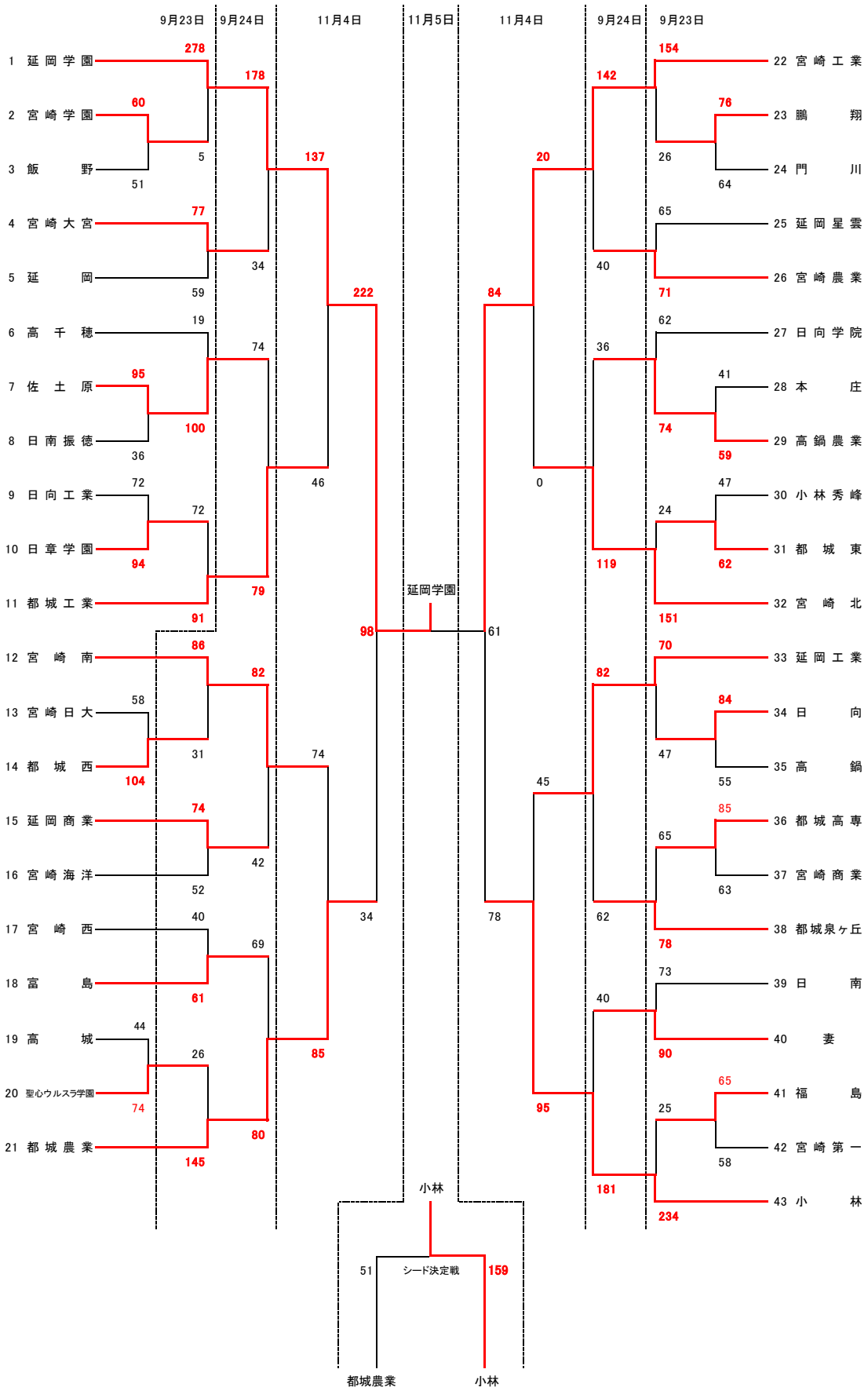

第1位　　延岡学園高等学校

第2位　　宮崎工業高等学校

第3位　　小林高等学校

第3位　　都城農業高等学校

優勝チームはウインターカップ　全国高等学校バスケットボール選手権大会に出場します

令和5年度　第76回全国高等学校バスケットボール選手権大会宮崎県予選会 組合せ

女子の部

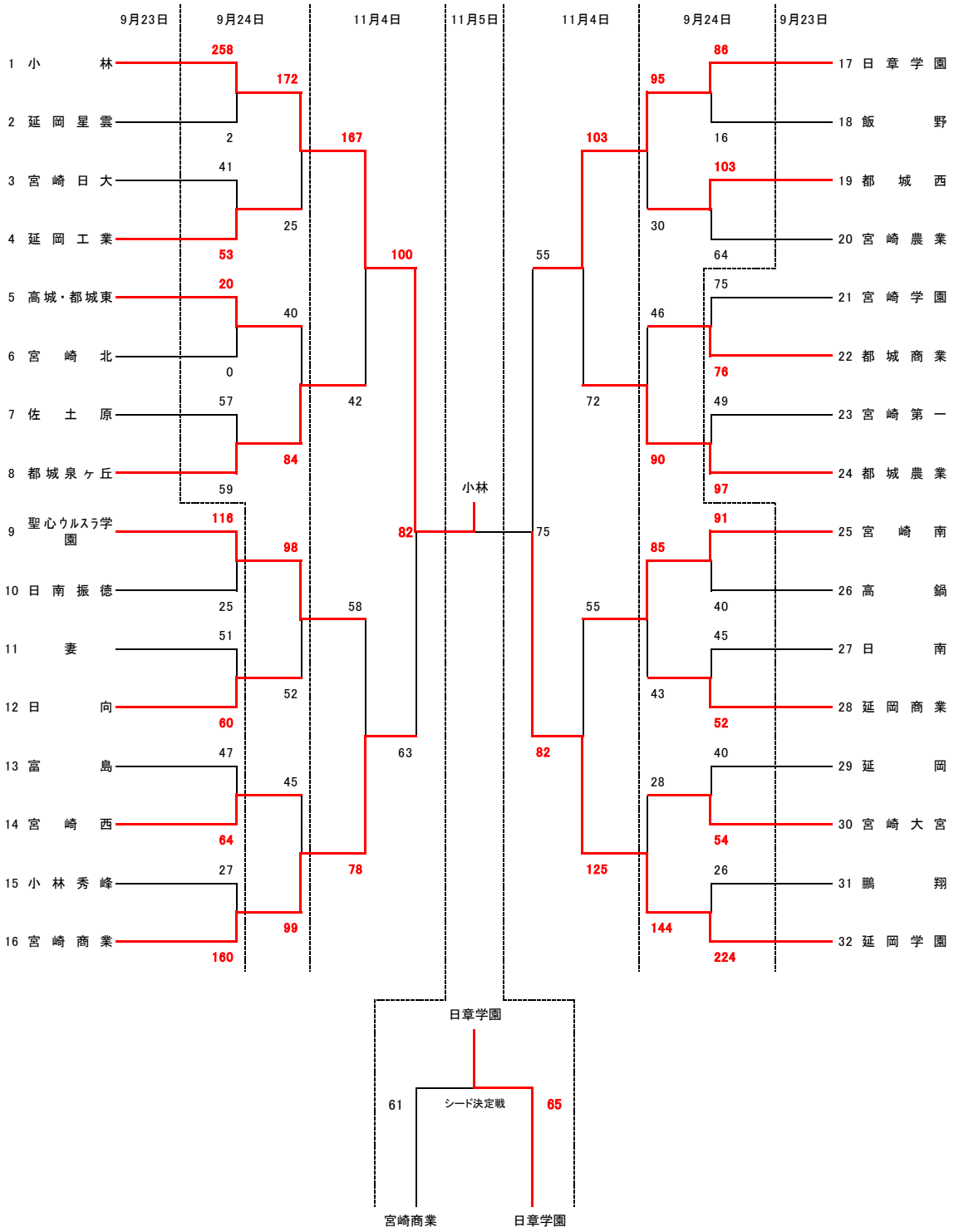

第1位　　小林高等学校

第2位　　延岡学園高等学校

第3位　　日章学園高等学校

第3位　　宮崎商業高等学校

優勝チームはウインターカップ　全国高等学校バスケットボール選手権大会に出場します

令和5年度　第78回南九州四県対抗バスケットボール選手権宮崎県高校予選会

◎男子試合結果（9月23日（土））

鵬翔	76	19	16	64	門川	延岡星雲	65	16	18	71	宮崎農業	本庄	41	12	18	59	高鍋農業
		23	11					21	21					11	12		
		15	16					12	17					9	12		
		19	21					16	15					9	17		
小林秀峰	47	6	12	62	都城東	日向工業	72	24	22	94	日章学園	福島	65	20	15	58	宮崎第一
		16	17					9	23					17	18		
		10	15					18	25					11	15		
		15	18					21	24					17	10		
宮崎大宮	77	22	12	59	延岡	都城高専	85	22	16	63	宮崎商業	日章学園	72	20	13	91	都城工業
		16	12					18	15					21	28		
		29	11					19	22					12	33		
		10	24					26	10					19	17		
福島	26	4	62	234	小林	宮崎工業	144	69	3	28	鵬翔	佐土原	95	30	4	36	日南振徳
		6	55					42	6					15	5		
		12	58					22	5					26	11		
		4	59					11	14					24	16		
日向	84	33	10	55	高鍋	高城	44	10	17	74	聖心ウルス	宮崎学園	60	19	2	51	飯野
		16	12					12	18		ラ			13	17		
		21	14					8	17					8	12		
		14	19					14	22					20	20		
日南	73	18	27	90	妻	延岡工業	70	33	12	47	日向	都城高専	65	20	20	78	都城泉ヶ丘
		23	22					19	7					15	15		
		17	21					13	12					16	28		
		15	20					5	16					14	15		
都城東	24	6	31	151	宮崎北	延岡学園	278	67	5	5	飯野	宮崎日大	58	18	21	104	都城西
		3	32					74	0					13	21		
		9	41					83	0					11	36		
		6	47					54	0					16	26		
日向学院	62	14	21	74	高鍋農業	延岡学園	278	67	5	5	飯野	宮崎日大	58	18	21	104	都城西
		26	12					74	0					13	21		
		11	20					83	0					11	36		
		11	21					54	0					16	26		
高千穂	19	2	20	100	佐土原												
		5	32														
		4	27														
		8	21														

◎男子試合結果(9月24日(日))

延岡商業	79	18	6	52	宮崎海洋	宮崎南	86	34	3	31	都城西	妻	40	7	46
		21	11					21	6					11	47
		24	19					21	4					9	47
		16	16					10	18					13	41
延岡学園	178	40	15	34	宮崎大宮	延岡工業	82	14	12	62	都城泉ヶ丘	宮崎工業	142	49	10
		36	2					16	14					31	14
		50	6					23	12					31	8
		52	11					29	24					31	8
高鍋農業	36	8	32	119	宮崎北	宮崎南	82	27	4	42	延岡商業	宮崎西	40	14	9
		8	33					21	8					5	18
		14	27					25	11					10	14
		6	27					9	19					11	20
聖心ウルスラ	26	4	51	145	都城農業	富島	69	25	10	80	都城農業	佐土原	74	19	19
		4	29					12	28					17	19
		8	38					22	18					18	23
		10	27					10	24					20	18

◎男子試合結果(11月4日(土))

延岡学園	137	25	26	46	都城工業	宮崎南	74	23	25	85	都城農業	宮崎工業	20		
		41	9					16	17						
		35	5					16	20						
		36	6					19	23						
延岡工業	45	9	22	95	小林	延岡学園	222	49	9	34	都城農業	宮崎工業	84	24	15
		10	28					57	12					11	27
		10	25					54	8					25	23
		16	20					62	5					24	13

◎男子試合結果(11月5日(日))

都城農業	51	14	33	159	小林	延岡学園	98	19	15	61	宮崎工業
		9	41					24	15		
		12	40					27	18		
		16	45					28	13		

令和5年度　第78回南九州四県対抗バスケットボール選手権宮崎県高校予選会

◎女子試合結果(9月23日(土))

富島	47	11	13	64	宮崎西	宮崎第一	49	11	33	97	都城農業	宮崎学園	75	19	20
		10	15					2	26					22	17
		6	17					16	17					23	18
		20	19					20	21					11	21
小林秀峰	27	4	53	160	宮崎商業	妻	51	12	19	60	日向	聖心ウルスラ	116	22	6
		7	35					8	17					36	8
		9	35					18	9					21	4
		7	37					13	15					37	7

◎女子試合結果(9月24日(日))

日章学園	86	32	9	16	飯野	都城西	103	28	15	64	宮崎農業	鵬翔	26	8	66
		22	0					33	14					4	56
		16	5					24	14					5	53
		16	2					18	21					9	49
延岡	40	9	17	54	宮崎大宮	日章学園	95	28	6	30	都城西	佐土原	57	15	10
		15	8					24	11					12	19
		12	16					14	8					12	19
		4	13					29	5					18	11
小林	258	65	0	2	延岡星雲	宮崎日大	41	10	13	53	延岡工業	聖心ウルスラ	98	15	11
		67	2					7	12					18	7
		68	0					11	16					36	19
		58	0					13	12					29	15
宮崎大宮	28	6	36	144	延岡学園	宮崎西	45	5	25	99	宮崎商業	宮崎南	91	43	7
		10	36					7	21					10	12
		6	36					18	29					25	5
		6	36					15	24					13	16
日南	45	6	18	52	延岡商業	小林	172	59	0	25	延岡工業	高城・都城東	40	11	26
		14	16					38	14					6	14
		10	12					42	5					10	27
		15	6					33	6					13	17
都城商業	46	15	22	90	都城農業	宮崎南	85	22	15	43	延岡商業				
		9	30					24	7						
		8	23					19	10						
		14	15					20	11						

都城農業	75	19	20	76	都城商業										
		22	17												
		23	18												
		11	21												
聖心ウルスラ	116	22	6	25	日南振徳										
		36	8												
		21	4												
		37	7												
鵬翔	26	8	66	224	延岡学園										
		4	56												
		5	53												
		9	49												
佐土原	57	15	10	59	都城泉ヶ丘										
		12	19												
		12	19												
		18	11												
聖心ウルスラ	98	15	11	52	日向										
		18	7												
		36	19												
		29	15												
宮崎南	91	43	7	40	高鍋										
		10	12												
		25	5												
		13	16												
高城・都城東	40	11	26	84	都城泉ヶ丘										
		6	14												
		10	27												
		13	17												

◎女子試合結果（11月4日（土））

小林	167	51	11	42	都城泉ヶ丘	聖心ウルスラ	58	12	22	78	宮崎商業	日章学園	103	32	13
		46	10					11	13					20	17
		34	10					20	24					33	22
		36	11					15	19					18	20
宮崎南	55	17	36	125	延岡学園	小林	100	37	12	63	宮崎商業	日章学園	55	8	21
		10	32					23	23					21	26
		16	29					22	9					12	19
		12	28					18	19					14	16

32	13	72	都城農業
20	17		
33	22		
18	20		
8	21	82	延岡学園
21	26		
12	19		
14	16		

◎女子試合結果（11月5日（日））

宮崎商業	61	12	10	65	日章学園	小林	82	16	23	75	延岡学園				
		12	12					26	11						
		11	28					17	25						
		26	15					23	16						